搭铁分布(2) SD130-2

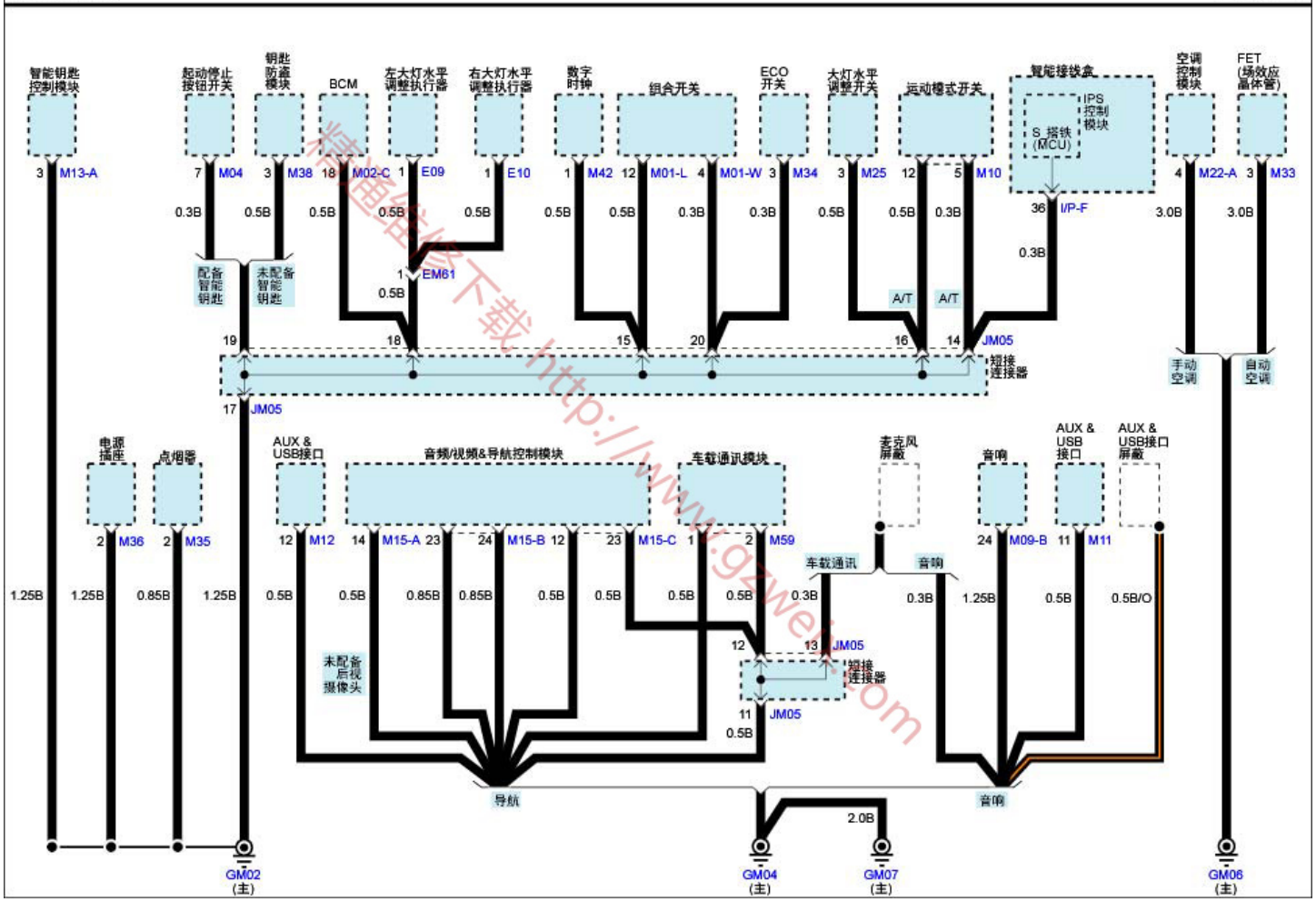

精通维修下载 http://www.gzwei.com